第9回春日部白翔小学生大会

平成２４年９月２２日　アスカル幸手

６年女子１	新田 太田	岡田 渡邉	千葉 小泉	對馬 小堀	大熊 浜田	勝敗	順位
新田 桃子 太田 優海（蓮田サウス）		○ 21-12 21-12	○ 18-21 21-18 21-14	○ 21-14 21-16	○ 21-13 21- 7	M 4-0 G 8-1 P 186-127	1
岡田 知子 渡邉 梨花（SHUTTLE KIDS）	× 12-21 12-21		× 19-21 14-21	× 17-21 21-16 17-21	○ 21-17 21-13	M 1-3 G 3-6 P 154-172	4
千葉 さやか 小泉 理紗子（蓮田サウス）	× 21-18 18-21 14-21	○ 21-19 21-14		× 15-21 20-21	○ 21-15 21- 7	M 2-2 G 5-4 P 172-157	2
對馬 結 小堀 黄八扇⑤（行田バド）	× 14-21 16-21	○ 21-17 16-21 21-17	○ 21-15 21-20		× 15-21 14-21	M 2-2 G 4-5 P 159-174	3
大熊 希 浜田 侑佳（蓮田サウス）	× 13-21 7-21	× 17-21 13-21	× 15-21 7-21	○ 21-15 21-14		M 1-3 G 2-6 P 114-155	5

６年女子２

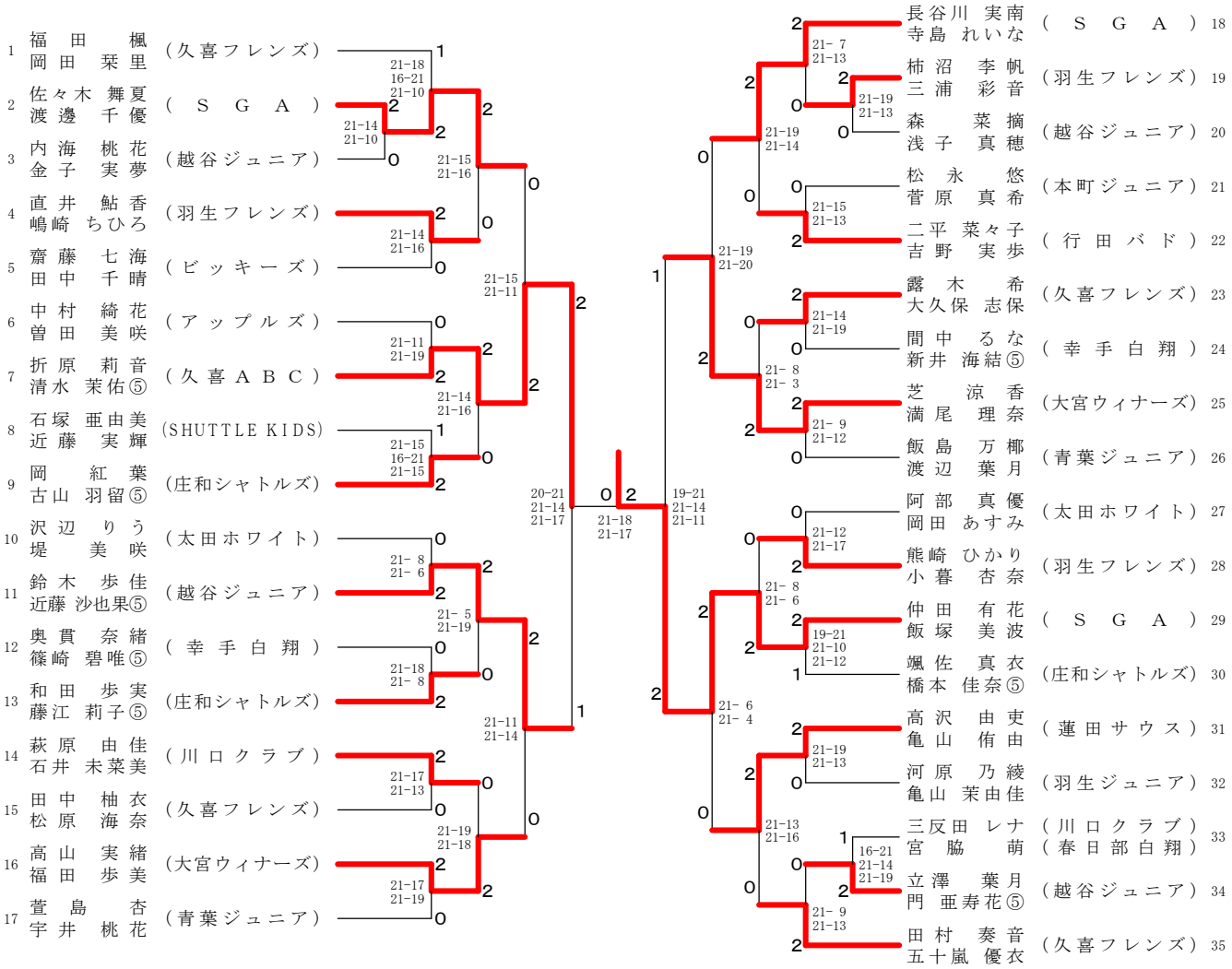

６年女子２敗者

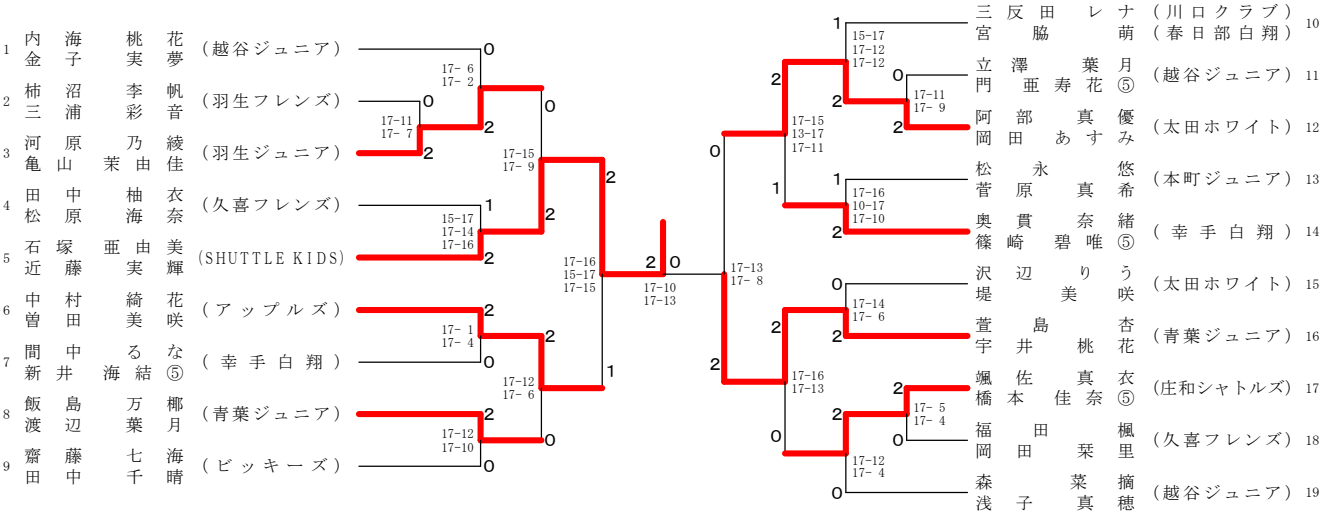

第9回春日部白翔小学生大会

平成２４年９月２２日　アスカル幸手

５年女子１		秋庭 小島	蓮見 江田	沼田 原田	斉藤 菊池	八角 新田	勝敗	順位
秋庭 美羽 小島 帆乃果	（蓮田サウス）		× 15-21 14-21	× 18-21 12-21	○ 21-11 21-11	× 12-21 16-21	M 1-3 G 2-6 P 129-148	4
蓮見 彩由里 江田 美吹	（羽生ジュニア）	○ 21-15 21-14		× 20-21 20-21	○ 21- 7 21-11	○ 21-18 15-21 21-13	M 3-1 G 6-3 P 181-141	3
沼田 育子 原田 佳歩	（出羽バド）	○ 21-18 21-12	○ 21-20 21-20		○ 21-13 21- 6	× 14-21 16-21	M 3-1 G 6-2 P 156-131	2
斉藤 綾音 菊池 美咲	（行田バド）	× 11-21 11-21	× 7-21 11-21	× 13-21 6-21		× 14-21 18-21	M 0-4 G 0-8 P 91-168	5
八角 実侑 新田 莉子 ④	（蓮田サウス）	○ 21-12 21-16	× 18-21 21-15 13-21	○ 21-14 21-16	○ 21-14 21-18		M 3-1 G 7-2 P 178-147	1

５年女子２

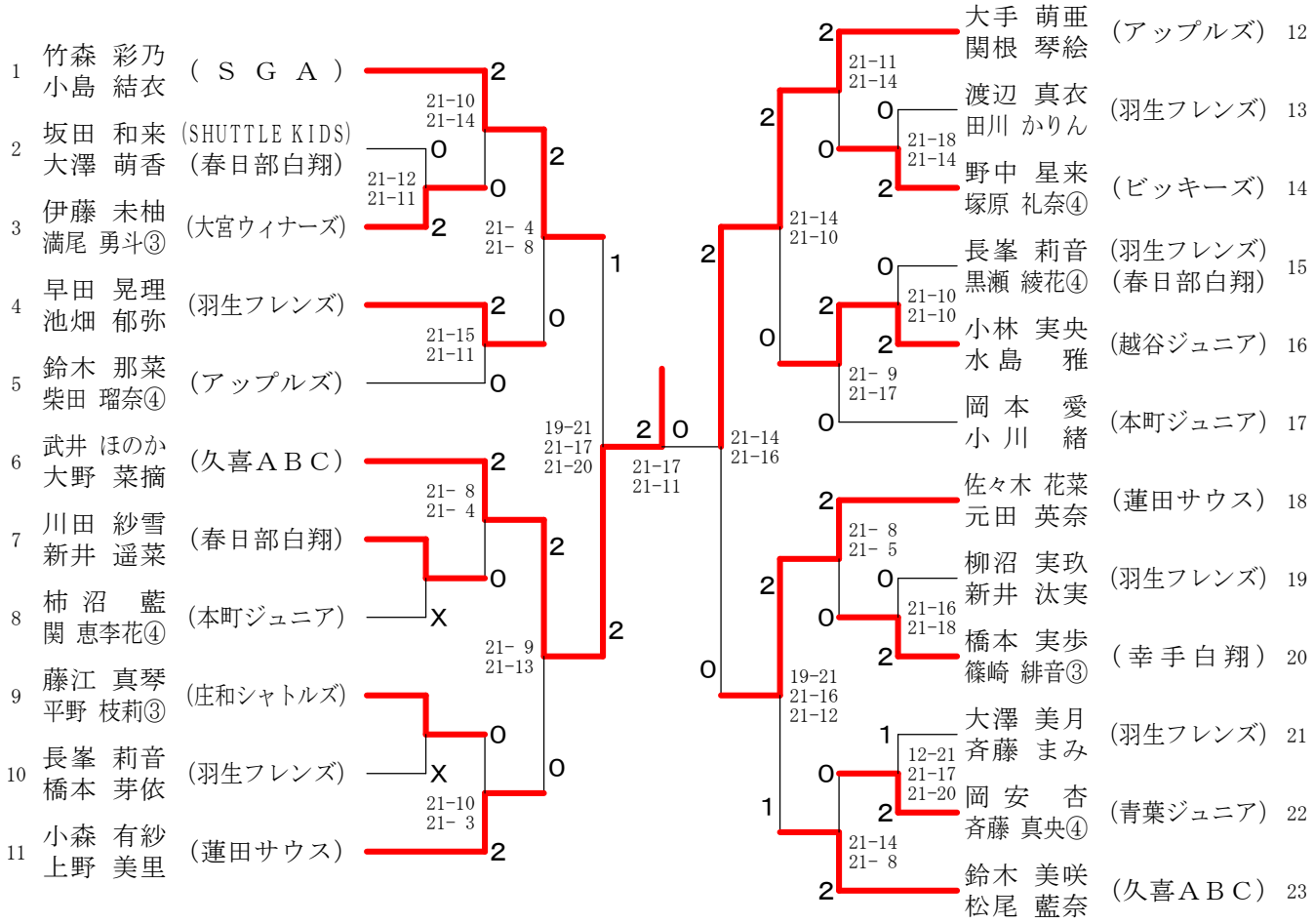

５年女子２敗者

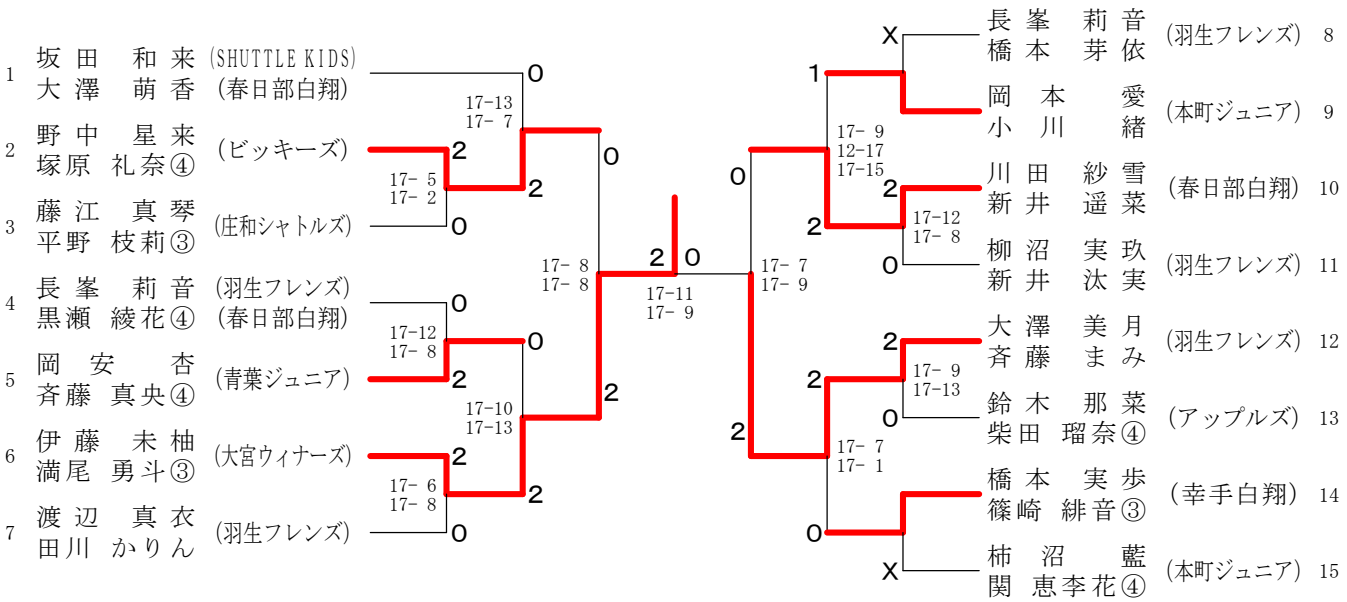

第9回春日部白翔小学生大会

平成２４年９月２２日　アスカル幸手

４年女子

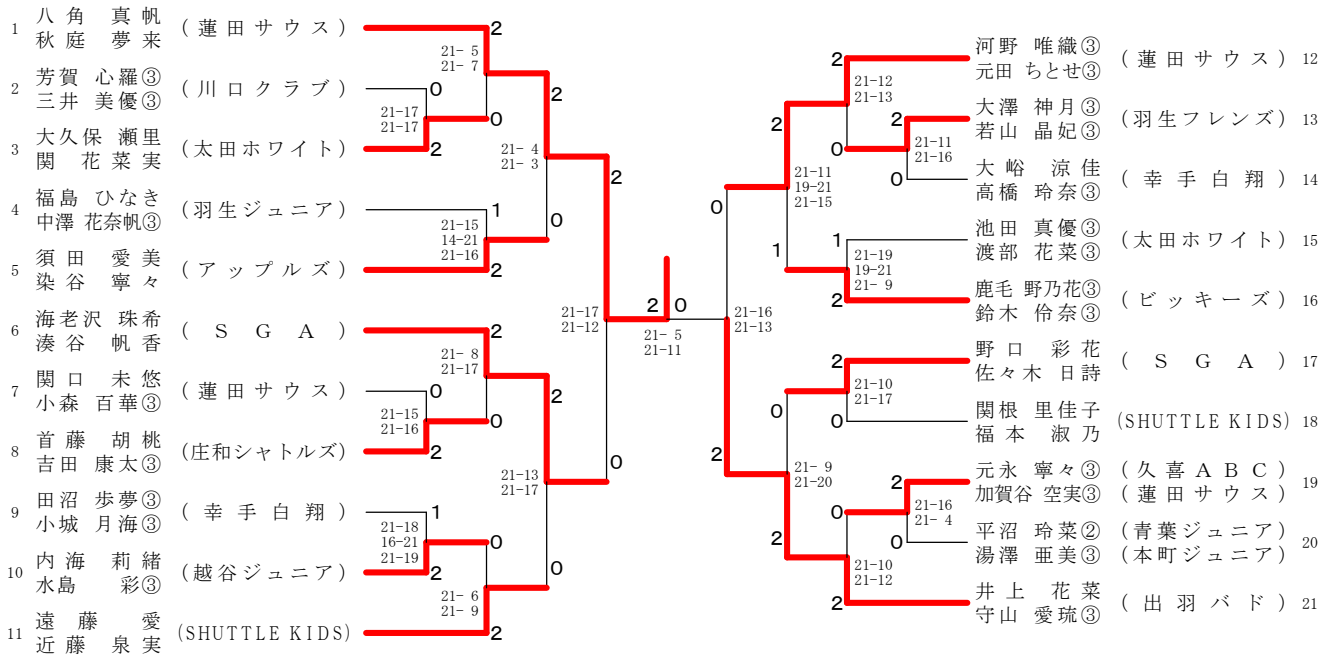

４年女子敗者

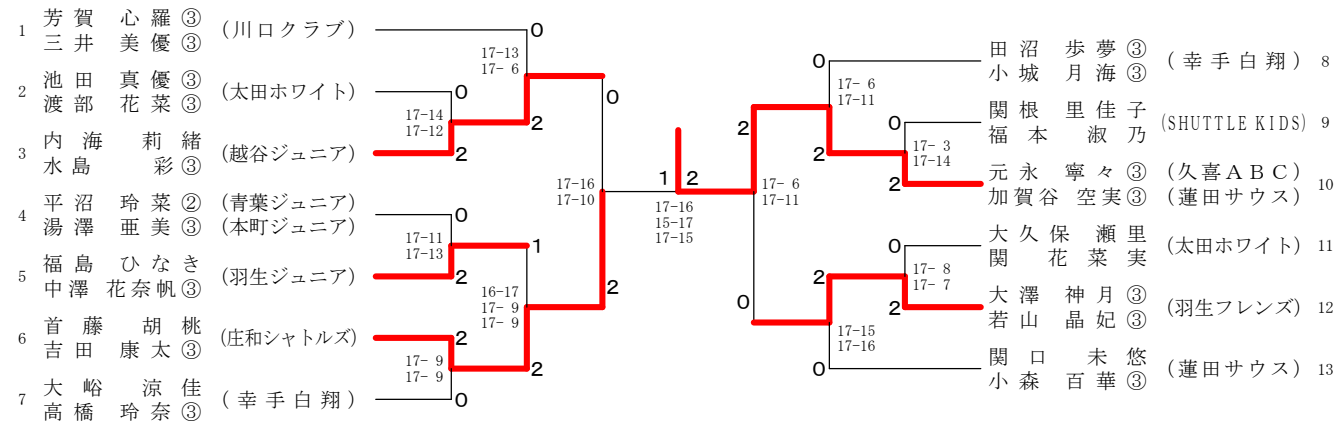

２年以下

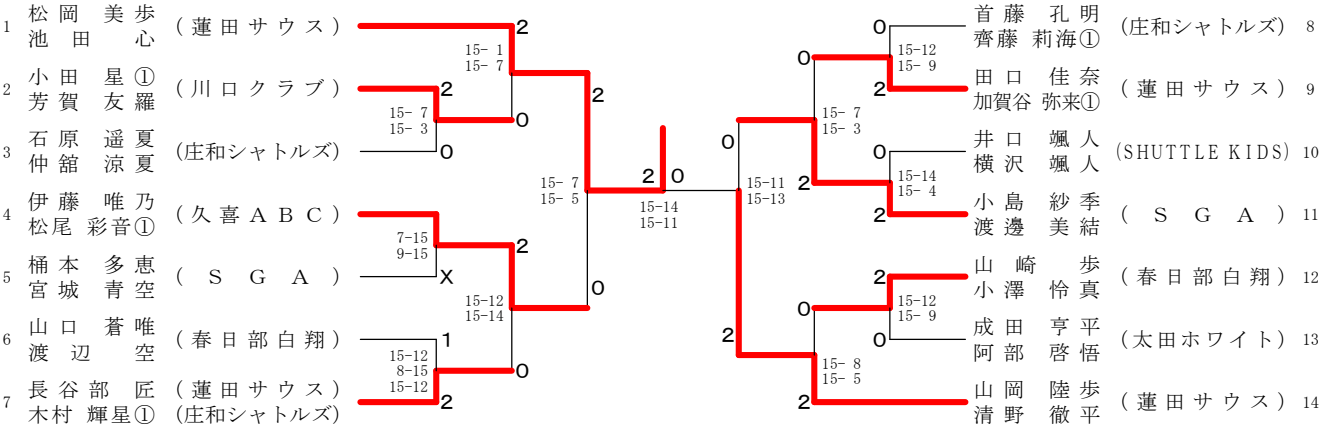

２年以下敗者

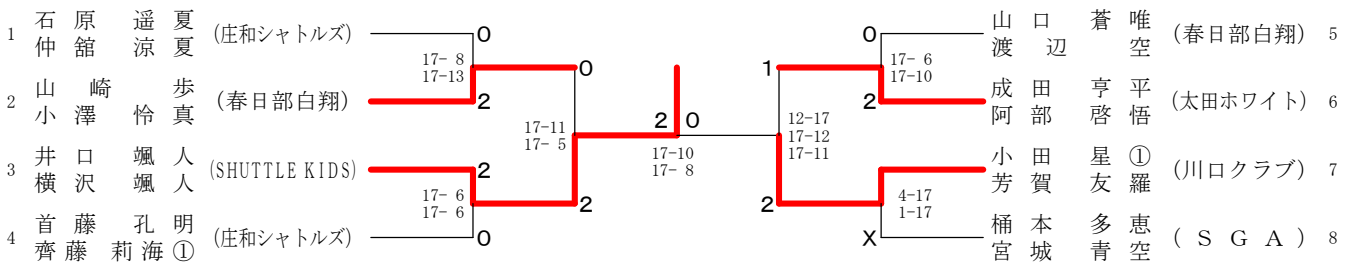

第9回春日部白翔小学生大会

平成２４年９月２２日　アスカル幸手

６年男子

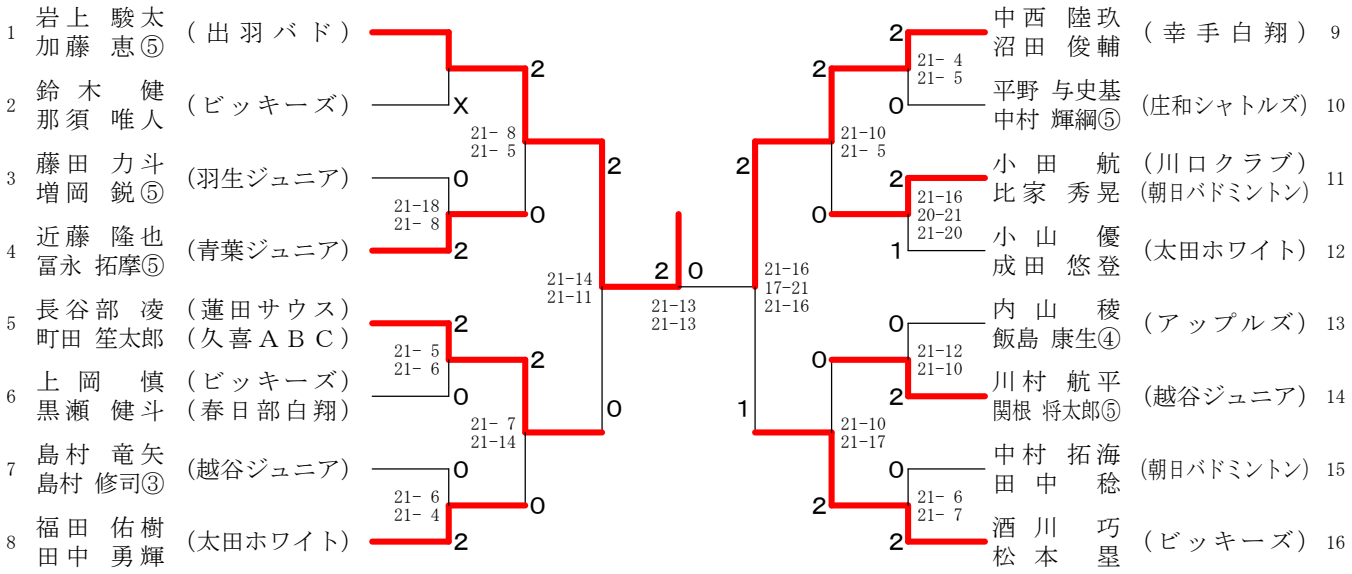

６年男子敗者

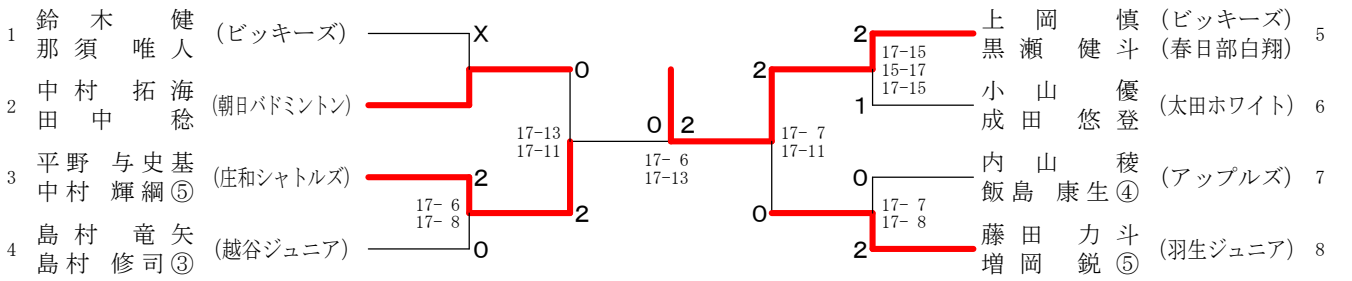

５年男子

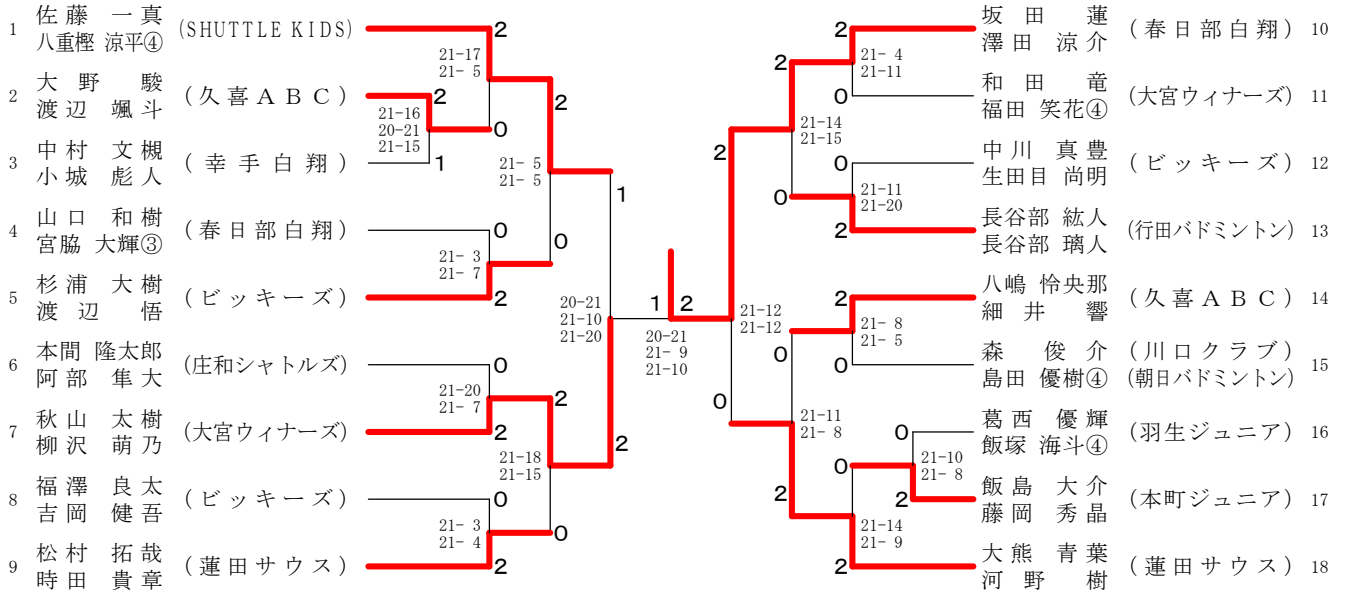

５年男子敗者

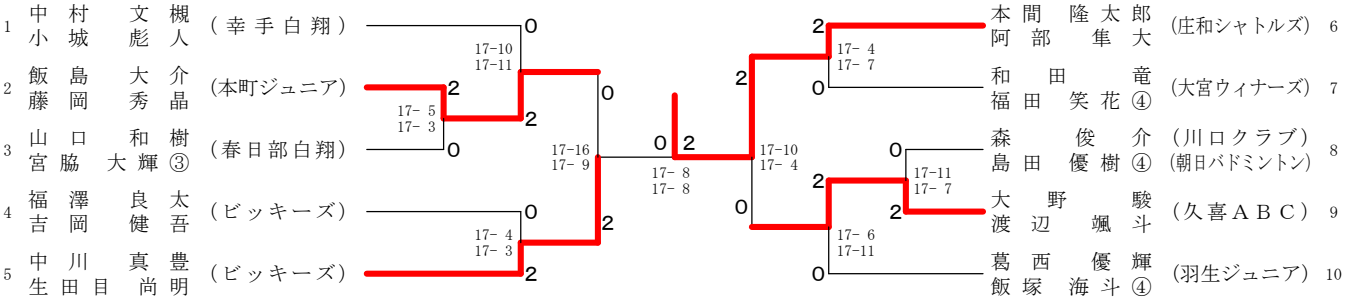

第9回春日部白翔小学生大会

平成２４年９月２２日　アスカル幸手

４年男子

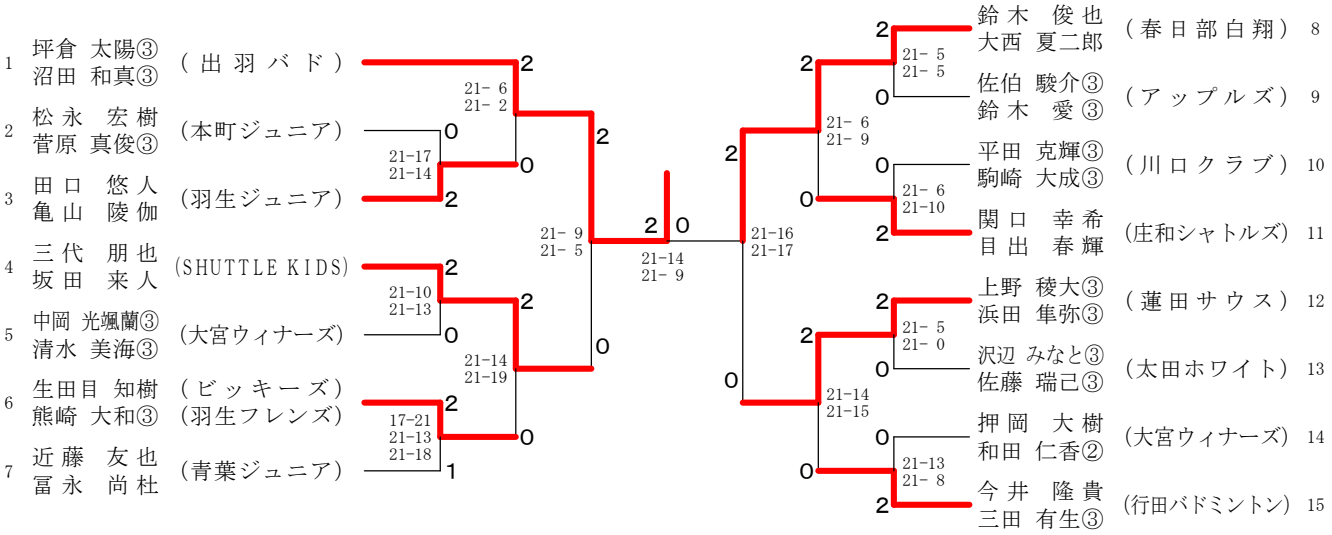
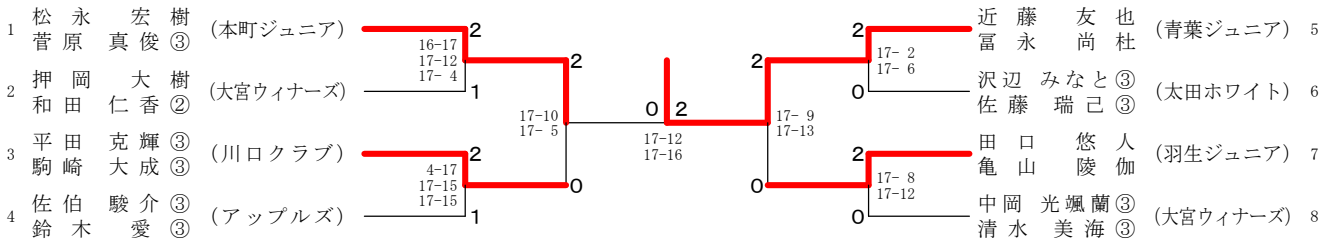
４年男子敗者